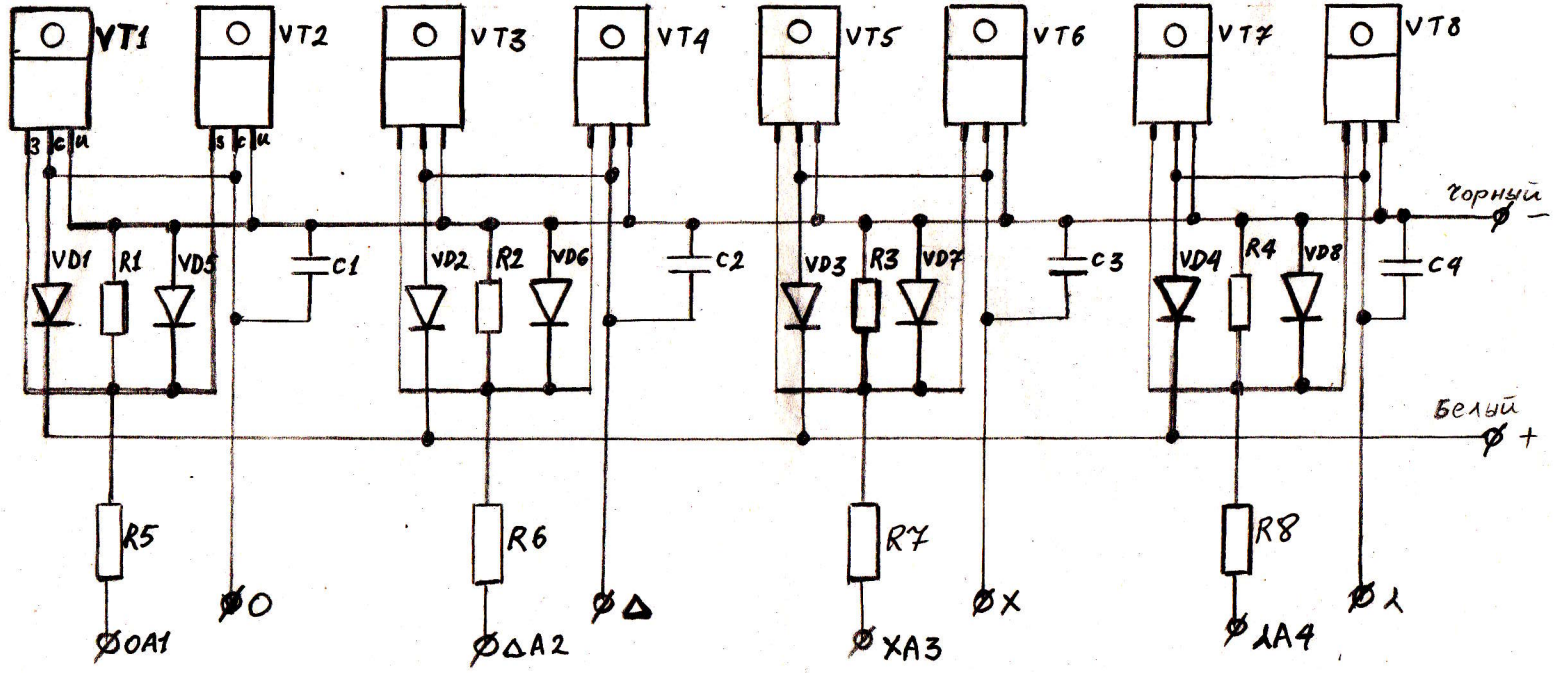
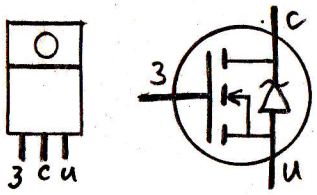


VT1-8



IRFZ 44N

R1, R2, R3, R4 – 3 кОм
R5, R6, R7, R8 – 27 Ом
C1, C2, C3, C4 – 2200р (222 х 2кw)
VD1, VD2, VD3, VD4 – FR 303 MIC
VD5, VD6, VD7, VD8 – ( ) диод шотки. SR5 F4
VT1-8 – IRFZ 44N кр. кр

Зм.	Лист	№ докум.	Підпис	Дата

Лист