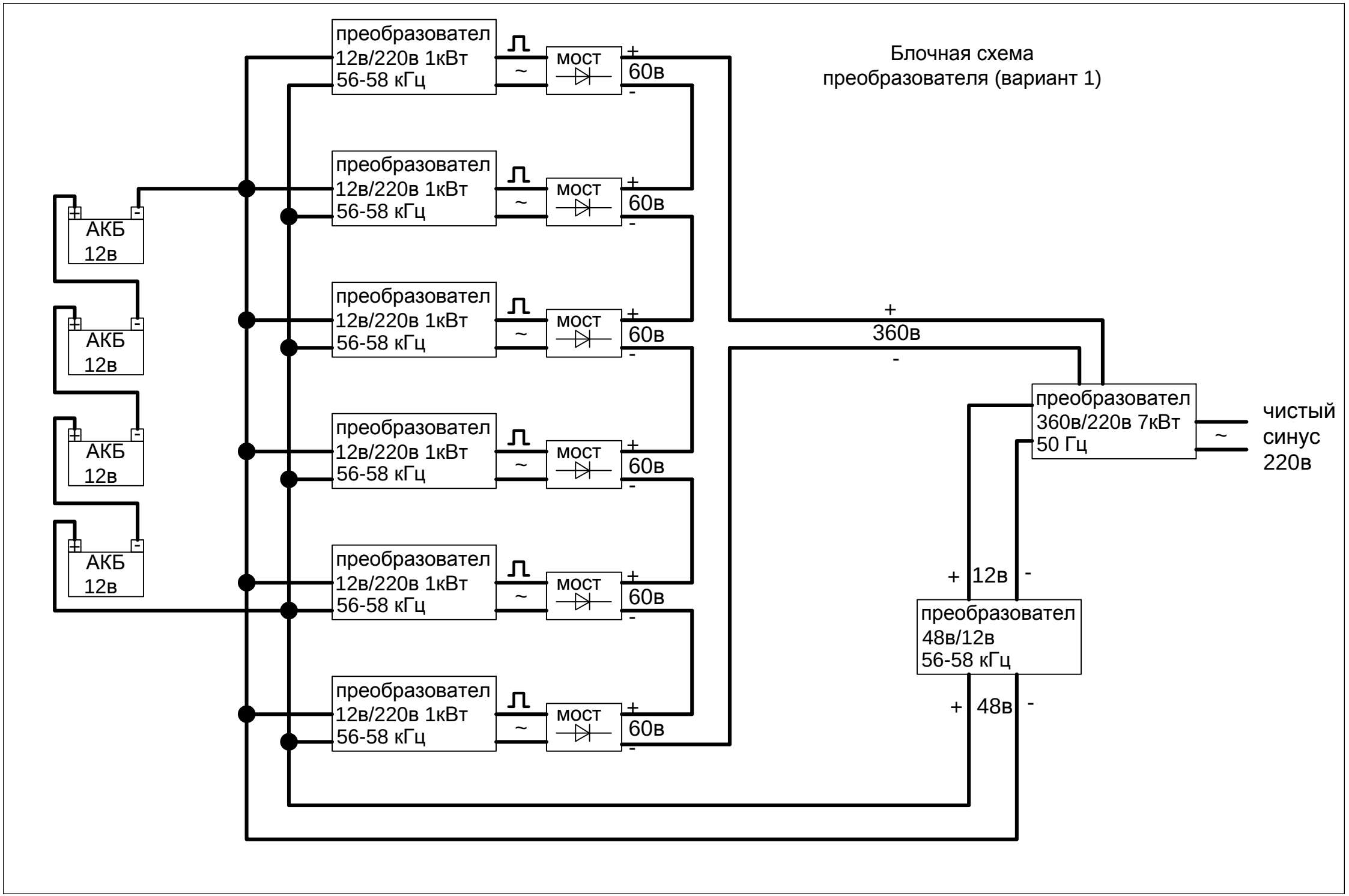
Блочная схема
преобразователя (вариант 1)
преобразователь
12в/220в 1кВт
56-58 кГц
мост
60в
АКБ
12в
+
360в
-
преобразователь
360в/220в 7кВт
50 Гц
чистый
синус
220в
+ 12в -
преобразователь
48в/12в
56-58 кГц
+ 48в -