DecimalNumber

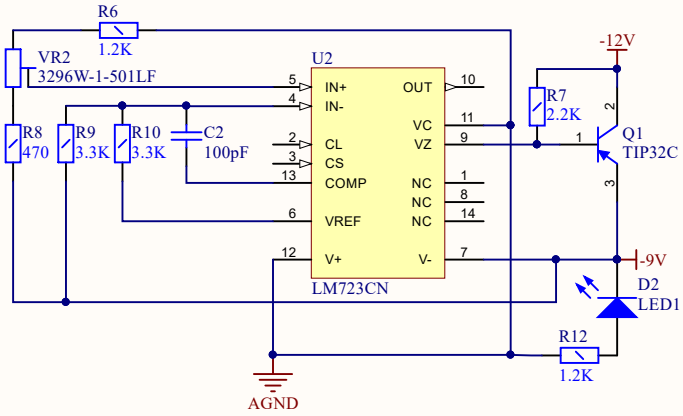

Изм.	Лист	№ докум.	Подп.	Дата
Разраб.		*		
Пров.		*		
Т.контр.		*		
Нач.сект.		HeadOfSector		
Н.контр.		*		
Утв.		*		

DecimalNumber

Name

СХЕМА ЭЛЕКТРИЧЕСКАЯ
ПРИНЦИПИАЛЬНАЯ

Лит.	Масштаб	Масса

Лист * Листов

*

Перв.примен. MainDevice

Справ.№

Подп. и дата

Инв.№ дубл.

Взам.инв.№

Подп.и дата

Инв.№ подл.

Копировал

Формат А3